Im Visier: Die Betriebskosten

Wenn es um die Betriebskosten geht, schneidet das System DI Flex besonders gut ab:

- Geringe Energiekosten, da die Stromaufnahme für das Hochdrucksystem nur 0,7 kW beträgt.
- Keine Abwasserkosten, weil das Wasser zu 100 % vernebelt wird.
- Geringe Folgekosten, da alle wasserführenden Teile aus Edelstahl sind. Keine Reinigung oder Filtertausch.
- Geringe Servicekosten, da im Störfall die Geräte einfach per Postversand ausgetauscht werden können.

Im Vergleich: Die Stromkosten

In der Grafik werden die jährlichen Stromkosten des DRAABE Systems DI Flex im Vergleich zu druckluftbetriebenen Düsensystemen dargestellt.

Stromkosten pro Jahr in €

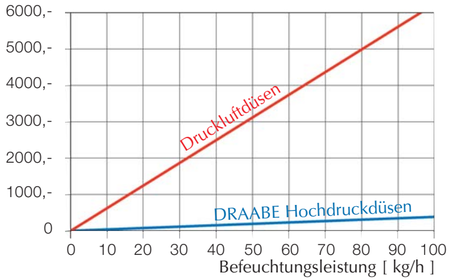

Einschaltdauer p.a.: 4000 h nach DIN
Strompreis: 0.13 €/kWh

DRAABE
a WMH Company

Vom Problem zur individuellen Planung

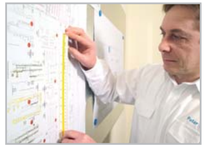

DRAABE Industrietechnik GmbH
Schnackenburgallee 18
D - 22525 Hamburg

Telefon: + 49 40 - 85 32 77 - 0
Telefax: + 49 40 - 85 32 77 - 44

E-mail: draabe@draabe.de
Internet: www.draabe.de

DRAABE
a WMH Company

Luftbefeuchtung und Wasseraufbereitung

Schritt 1:
Im Gespräch mit unseren Fachberatern wird die Aufgabenstellung festgelegt. Technische Alternativen werden vorgestellt und diskutiert. Eine Wasseranalyse wird durchgeführt.

Schritt 2:
In unserer Planungsabteilung wird Ihre individuelle Anlage geplant und auf CAD gezeichnet. Sie erhalten Ihr maßgeschneidertes Angebot.

Schritt 3:
Unser Kundendienst nimmt die Anlage in Betrieb. Das Personal wird eingewiesen. Ein Protokoll wird erstellt. Und von nun an werden Sie von uns im Rahmen der Service-Vereinbarung kompetent und zuverlässig betreut.

DRAABE
a WMH Company

Das Luftbefeuchtungssystem DI Flex

Das Luftbefeuchtungssystem

Das Powersystem für hohe Leistungen

Speziell für große und hohe Produktions- und Lagerhallen wurde dieses Luftbefeuchtungssystem entwickelt. Das Wasser wird mikrofein vernebelt und schnell von der Raumluft aufgenommen. Die Regelung der Luftfeuchte erfolgt von einem zentralen Steuergerät mit einem langzeitstabilen Hygrostaten.

Klare Vorteile auf einen Blick

- **Ohne Druckluft**
  Keine Kosten für Druckluftenergie, Kompressorwartung, TÜV-Abnahmen, Ölwechsel etc.
- **Praktisch geräuschlos**
  Kein störendes Zischgeräusch. So leise wie ein Windhauch...
- **Einfache Installation**
  Schnellmontagesystem aus flexiblem Hochdruckschlauch und Edelstahlverschraubungen.
- **Schwenkbar**
  Nebelstrahl horizontal und vertikal schwenkbar, daher flexibel im Einsatz.
- **Austauschbar**
  Der Vernebler kann mit wenigen Handgriffen gegen ein original DRAABE Austauschgerät ersetzt werden.

DI Flex

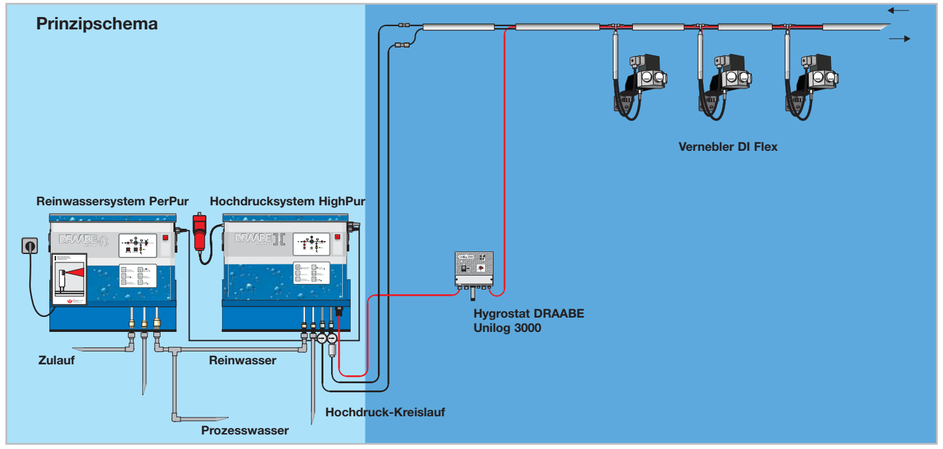

Das Hochdrucksystem HighPur

Das zentral installierte Hochdrucksystem erzeugt den für die mikrofeine Vernebelung notwendigen Pulsationsdruck. Das System ist komplett in einen tragbaren Kleincontainer eingebaut, der zum Service einfach ausgetauscht wird.

- Automatische Leistungsanpassung
- Edelstahltechnik für teil-demineralisiertes Wasser
- DRAABE BioSafe Entkeimung
- Spülautomatik für das Rohrnetz
- 24 Stunden Störfalldienst

	HighPur 60	HighPur120	HighPur200
Leistung	60 kg/h	120 kg/h	200 kg/h
Betriebsdruck	85 bar		
Abmessungen	600 x 400 x 400 mm		
Gewicht	ca. 40 kg		
Elektr. Leistung	0,72 kW / 400 V3~		

Leistung und Größe

Technische Daten	Typ ED	Typ HT
Leistung (max)*	9 kg/h	12 kg/h
Tropfengröße (Sauter)	<15 µ	<30 µ
Min. Installationshöhe	4 m	5 m
Betriebsdruck	85 bar	
Gewicht	ca. 1,0 kg	
Spannung	48 V~	
Leistungsaufnahme	8 W	

*Die Leistung ist abhängig von der eingesetzten Düse

Der Aufbau

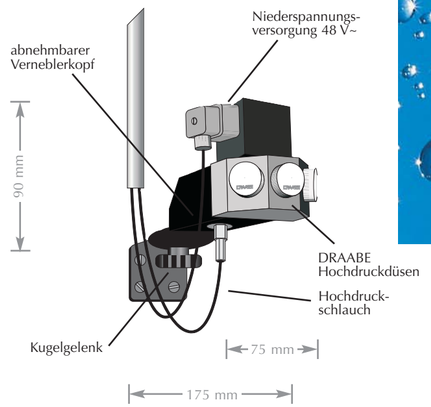

DRAABE
a WMH Company