HOHE LEISTUNG – KLEINER PREIS

MYFOG LUFTBEFEUCHTUNG

MyFog ist ein leistungsstarkes und wirtschaftliches Hochdruckdüsen-System für die direkte Raumbefeuchtung. Die besonderen MyFog Eigenschaften sind ideal für alle Anwendungen, in denen hohe Befeuchtungsleistung, flexible Einbaumöglichkeiten, einfache Installation und niedrige Betriebskosten entscheidend sind.

MyFog

WENN HOHE LEISTUNG UND WIRTSCHAFTLICHKEIT ZÄHLEN

LUFTBEFEUCHTUNG • STAUBBINDUNG • GERUCHSEINDÄMMUNG • AUSSEN-LUFTKÜHLUNG • INNENRAUMKÜHLUNG • SPECIAL EFFECTS

DRAABE Industrietechnik GmbH
Member of the Condair Group
Schnackenburgallee 18
22525 Hamburg
T +49 40 853277-0
F +49 40 853277-44
draabe@draabe.de
www.draabe.de

DRAABE
success is in the air

MYFOG LUFTBEFEUCHTUNG

Wenn hohe Leistung
und Wirtschaftlichkeit zählen

DRAABE
success is in the air

IHRE VORTEILE

MYFOG LUFTBEFEUCHTUNG

Die MyFog Düsenstränge lassen sich ohne großen Montageaufwand an Stahlseilen oder vorhandenen Kabeltrassen montieren.

Energieeffizientes Hochdruckdüsen-System
Mikrofeine Verneblung ohne teure Druckluft (Energiekosten, Kompressorwartung etc.).

Einfache Installation
Flexible Düsenstränge passen sich ohne großen Montageaufwand den vorhandenen Raumgegebenheiten an.

Flexible Positionierung
Ein bewegliches Düsenschwenksystem positioniert den Sprühwinkel in die gewünschte Richtung.

Präzise Steuerung
Ein digitales Steuersystem garantiert die punktgenaue Aktivierung der Luftbefeuchtung bei Unterschreitung des Sollwertes.

Hohe Leistung – geringe Kosten
Die frequenzgesteuerte Hochdruckpumpe sichert eine besonders wirtschaftliche und wartungsfreundliche Luftbefeuchtung.

DIE MYFOG HOCHDRUCKPUMPE

MYFOG LUFTBEFEUCHTUNG

Die MyFog Hochdruckpumpe ist das Kraftwerk der gesamten Anlage: Mit einem Betriebsdruck von 70 bar sorgt die Hochleistungspumpe für das mikrofeine Sprühbild der MyFog Düsen. Die innovativen Eigenschaften der MyFog Hochdruckpumpe machen das System besonders wirtschaftlich und anwenderfreundlich.

Funktionen:

Wartungsfreundlich
Die MyFog Hochdruck-Pumpe ist aus hochwertigem Edelstahl hergestellt. Sie arbeitet mit Wasser-Hydraulik und funktioniert daher völlig ölfrei. Dies erspart Wartungsarbeiten und sorgt für Langlebigkeit. 5000 wartungsfreie Betriebsstunden werden in den ersten zwei Jahren für die Hochdruck-Pumpen garantiert.

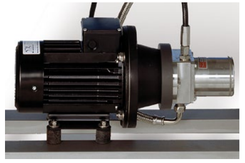

Ölfrei arbeitende MyFog Hochleistungspumpe

Hygienisch
Automatisch aktivierte Spülungen der Gesamtanlage beugen Stillstandsverkeimungen vor. Eine UV-Entkeimung (optional) und ein Mikrofilter geben zusätzlichen Schutz vor Mikroorganismen und Verunreinigungen im Befeuchterwasser.

Energieeffizient
Mit einer Leistung bis zu 1000 l/h sind die MyFog Hochdruckpumpen ideal für Anwendungen mit hohen Befeuchtungsanforderungen vorbereitet. Der sehr geringe Stromverbrauch garantiert dabei immer niedrige Betriebskosten und hohe Wirtschaftlichkeit.

Technische Details	Pumpenmodul		
	MyFog M	MyFog L	MyFog XL
Leistung (max.)	265 l/h	440 l/h	1000 l/h
Leistungsaufnahme	0,75 kW	1,5 kW	3,0 kW
Spannung		400V 3~	
Düsenleistung (max.)		4,3 l/h	
Betriebsdruck		70 bar	
Abmessungen (BxTxH)		660 x 500 x 1300 mm	
Gewicht	53 kg	63 kg	81 kg

DAS SYSTEM

MYFOG LUFTBEFEUCHTUNG

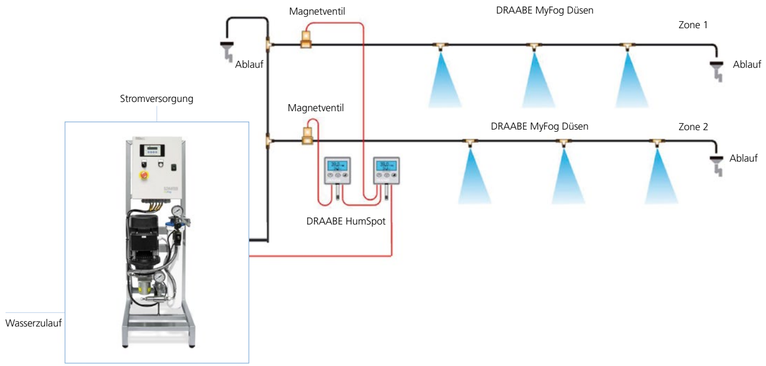

HumSpot

Auf den Punkt genau!
Der DRAABE HumSpot steuert und überwacht die Befeuchtung der einzelnen Zonen (z. B. verschiedene Räume, Arbeitsbereiche). Die einfache Menüführung und das beleuchtete Farbdisplay garantieren hohen Bedienungskomfort.

Funktionen:
- Punktgenaue Aktivierung der Luftbefeuchter bei Unterschreitung des eingestellten Feuchte-Sollwertes
- Hohe Messpräzision durch digitale, kapazitive Feuchtemesstechnik
- Permanente Statusanzeige von relativer Feuchte und Raumtemperatur